Axor Citterio

3-Loch Waschtischarmatur mit Kreuzgriffen, Platte und langem Auslauf DN15
3-Hole Basin Mixer with cross handles, plate and long spout DN15

39154XXX

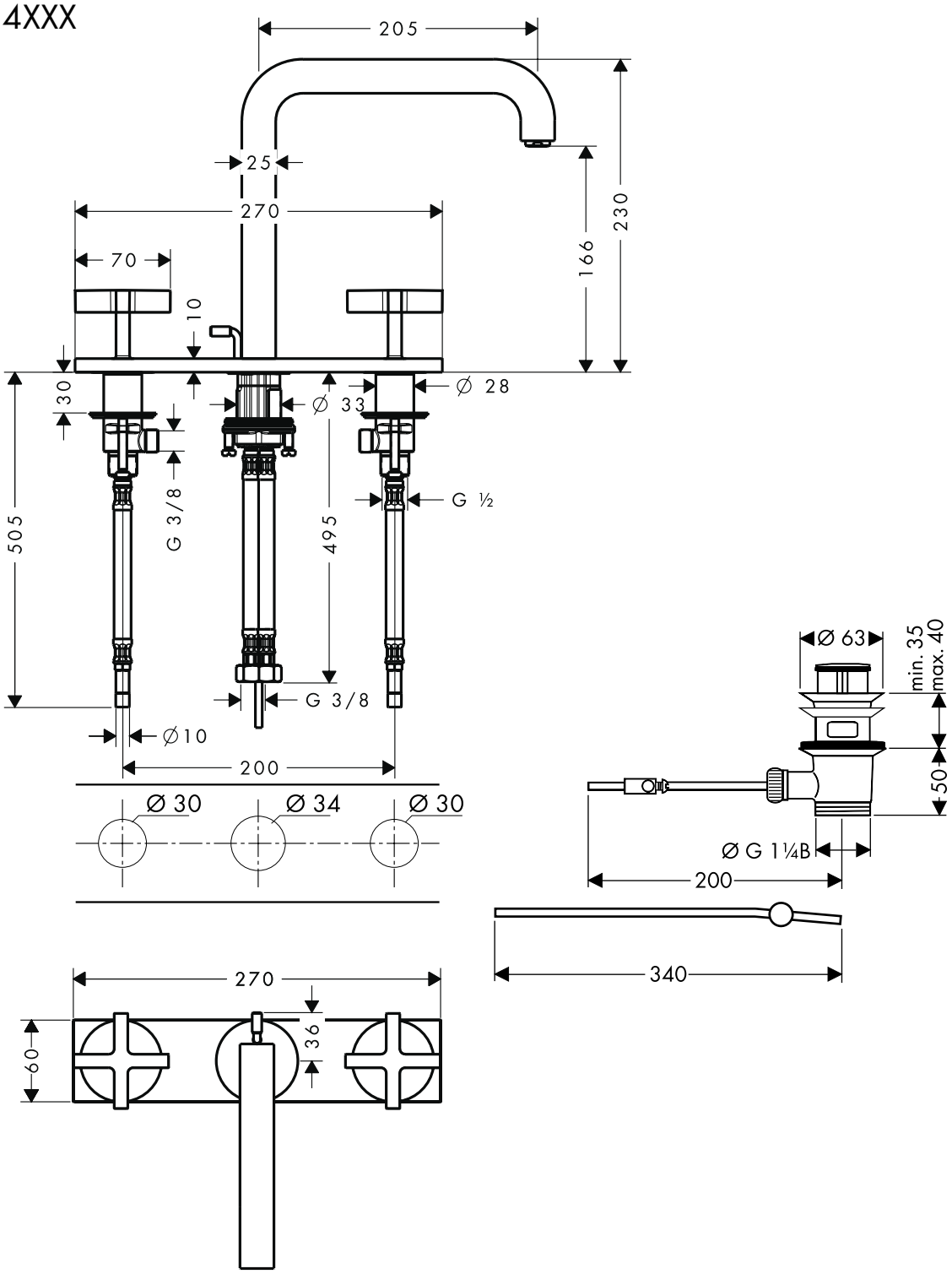

AXOR®

hansgrohe