Axor Citterio

3-Loch Waschtischarmatur mit Hebelgriffen, Platte und langem Auslauf DN15
3-Hole Basin Mixer with lever handles, plate and long spout DN15

39156XXX

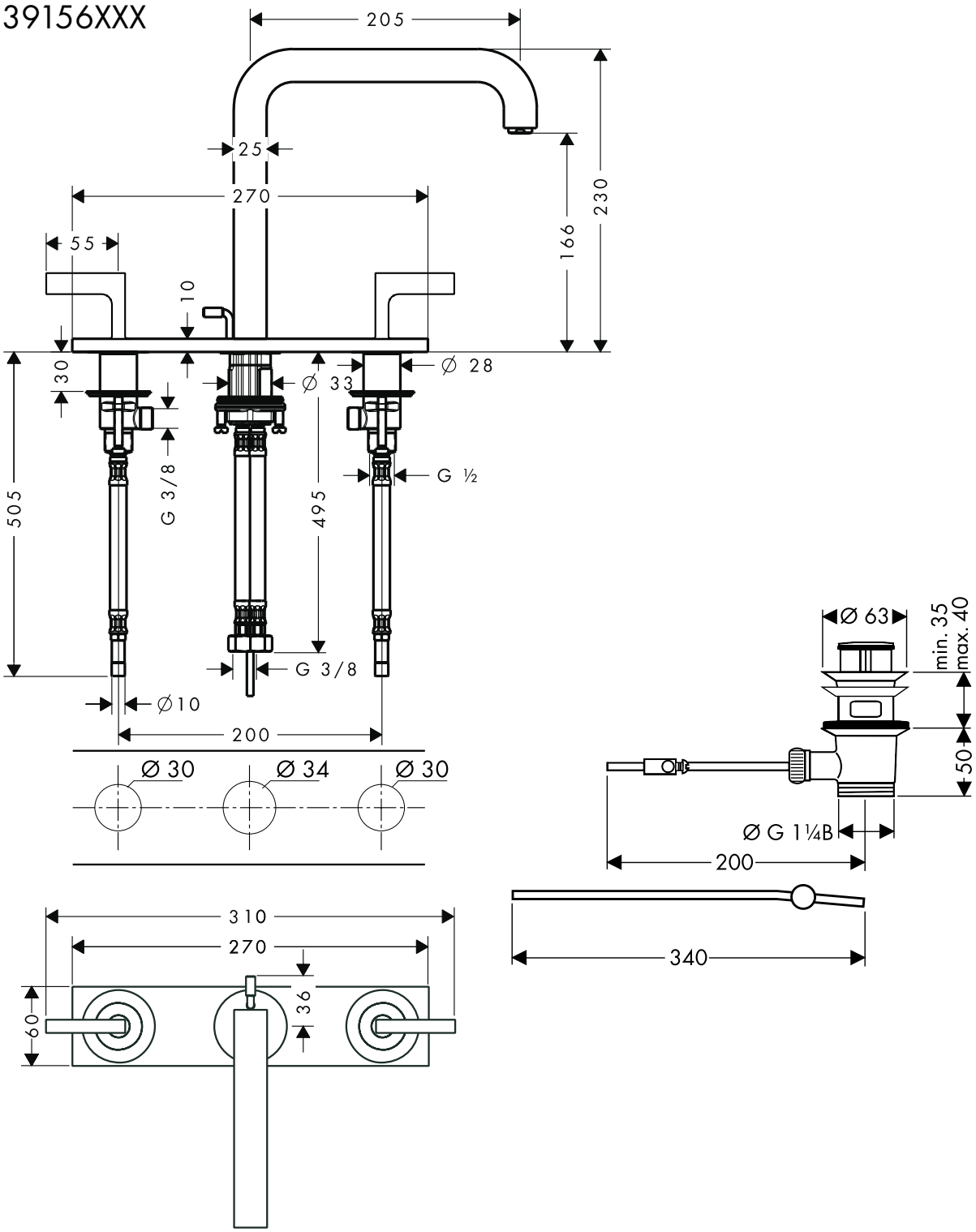

AXOR®

hansgrohe