Axor Citterio

3-Loch Waschtischarmatur mit Hebelgriffen und kurzem Auslauf DN15
3-Hole Basin Mixer with lever handles and short spout DN15

39135XXX

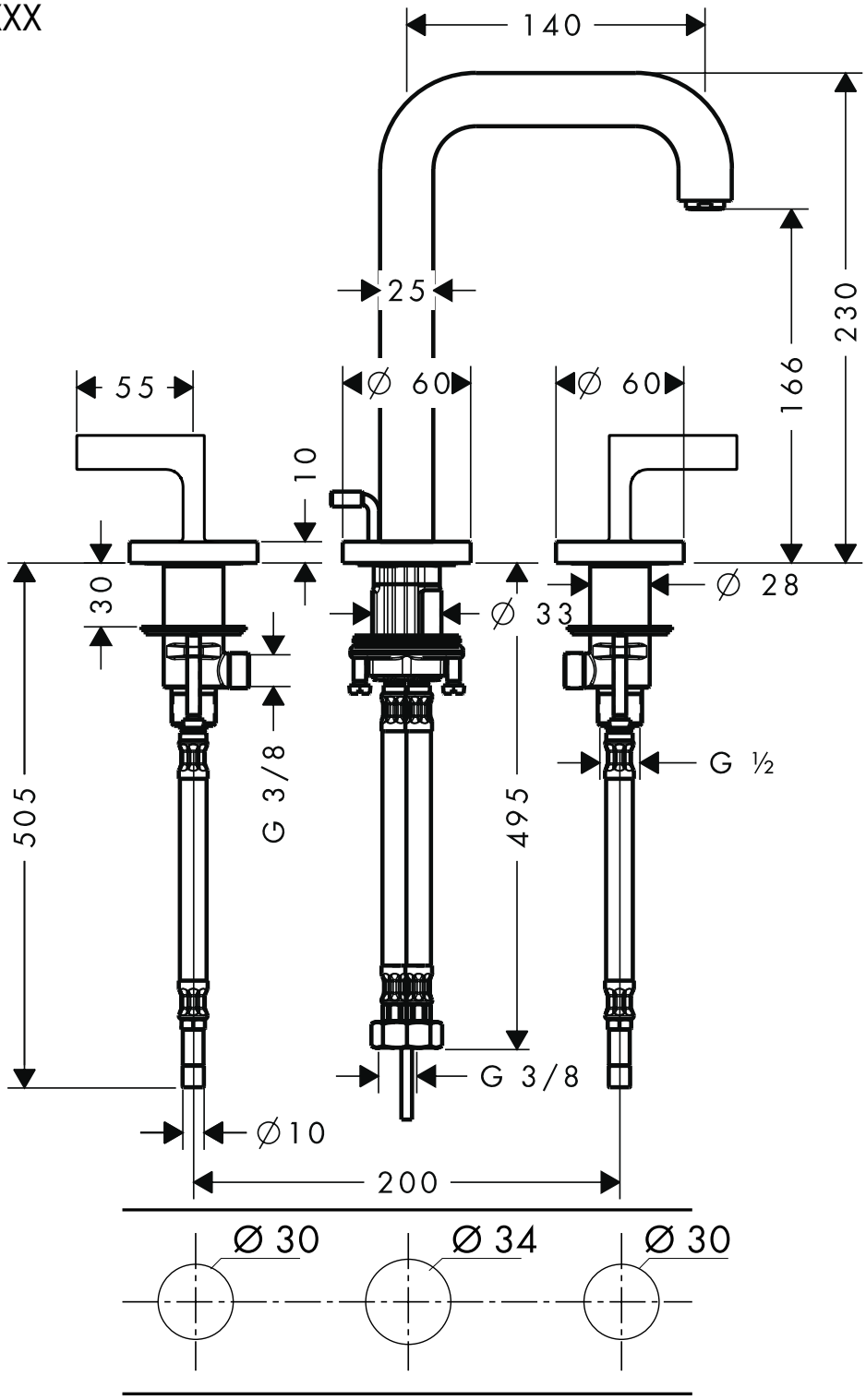

AXOR®
hansgrohe