Axor Citterio

3-Loch Waschtischarmatur mit Hebelgriffen und langem Auslauf DN15
3-Hole Basin Mixer with lever handles and long spout DN15

39155XXX

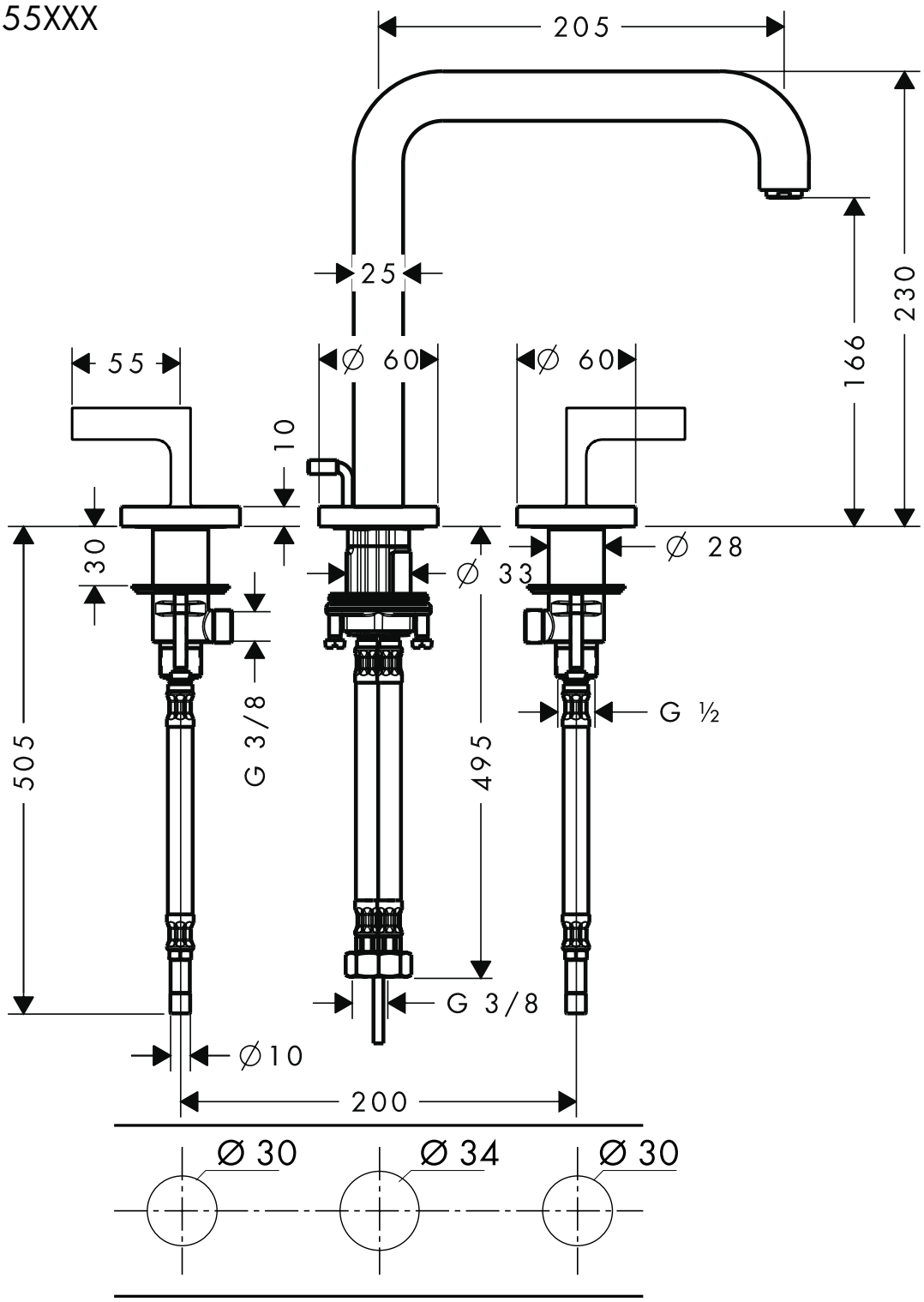

AXOR®
hansgrohe