AXOR
hansgrohe

Axor Hansgrohe Citterio M
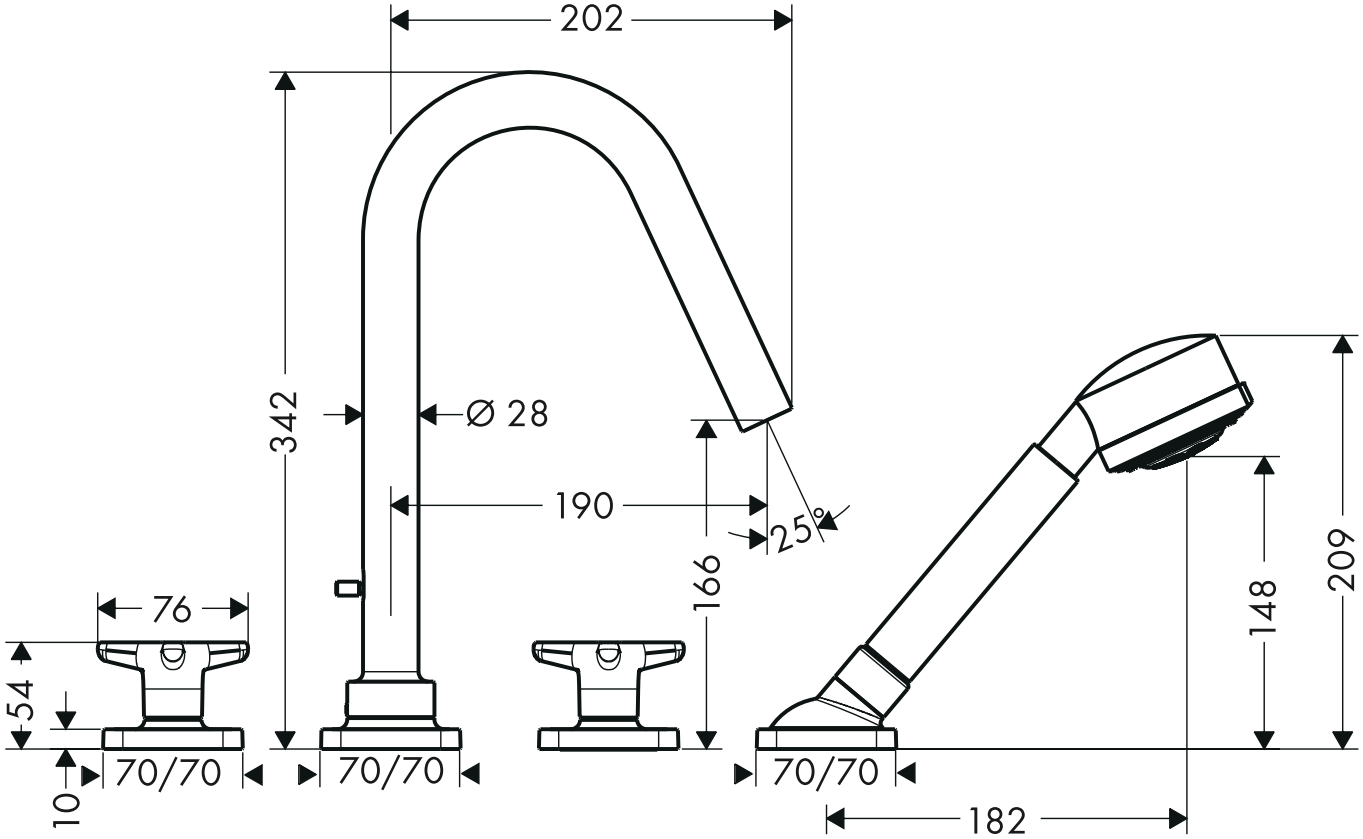
4-Loch Fliesenrandarmatur mit Sterngriffen und Rosetten, DN15
4-Hole Tile-Mounted Bath Mixer with star handles and escutcheons, DN15
34456000