AXOR
hansgrohe

Axor Bouroullec

Einbauwaschtisch, 666 mm, 2 Ablagen

Built-in Wash Basin, 666 mm, 2 shelves

19941XXX

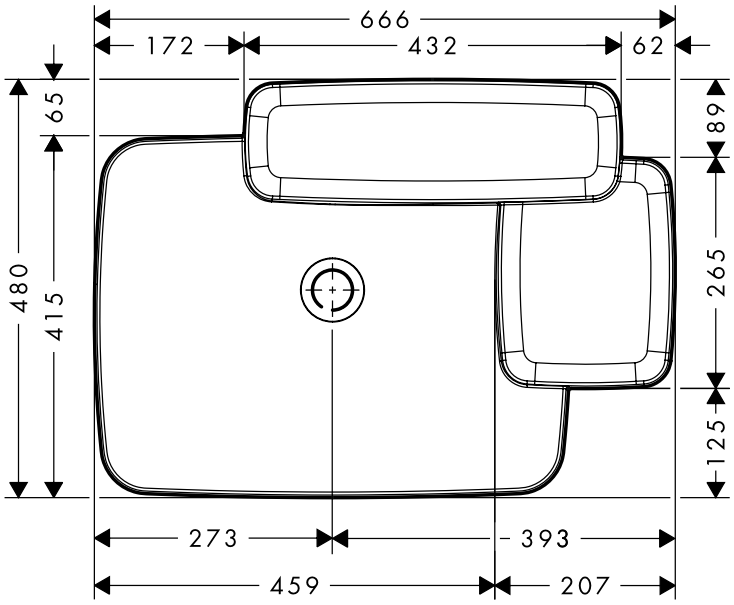

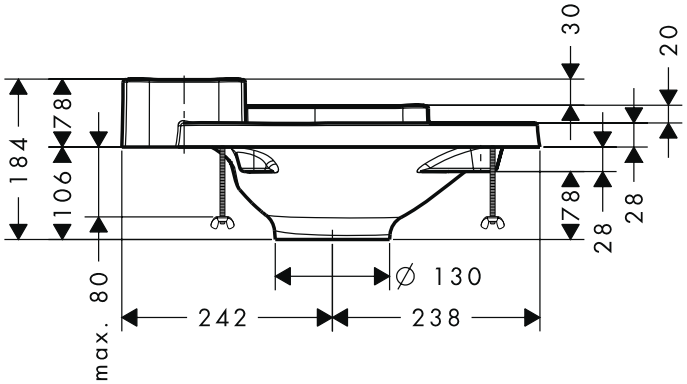

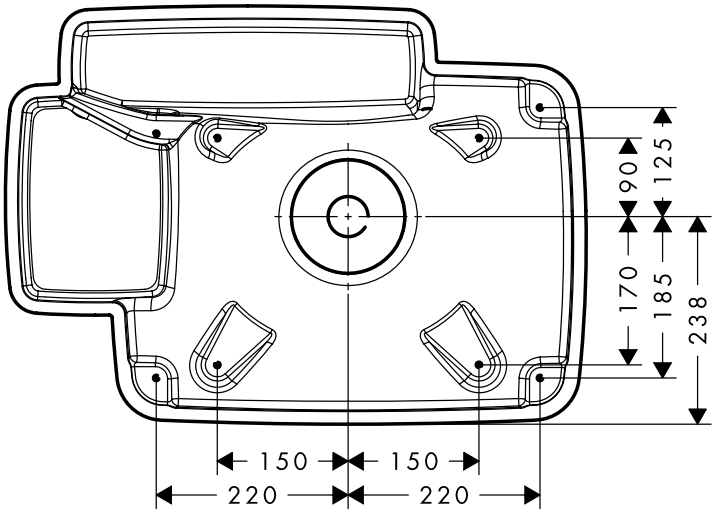

09/2010

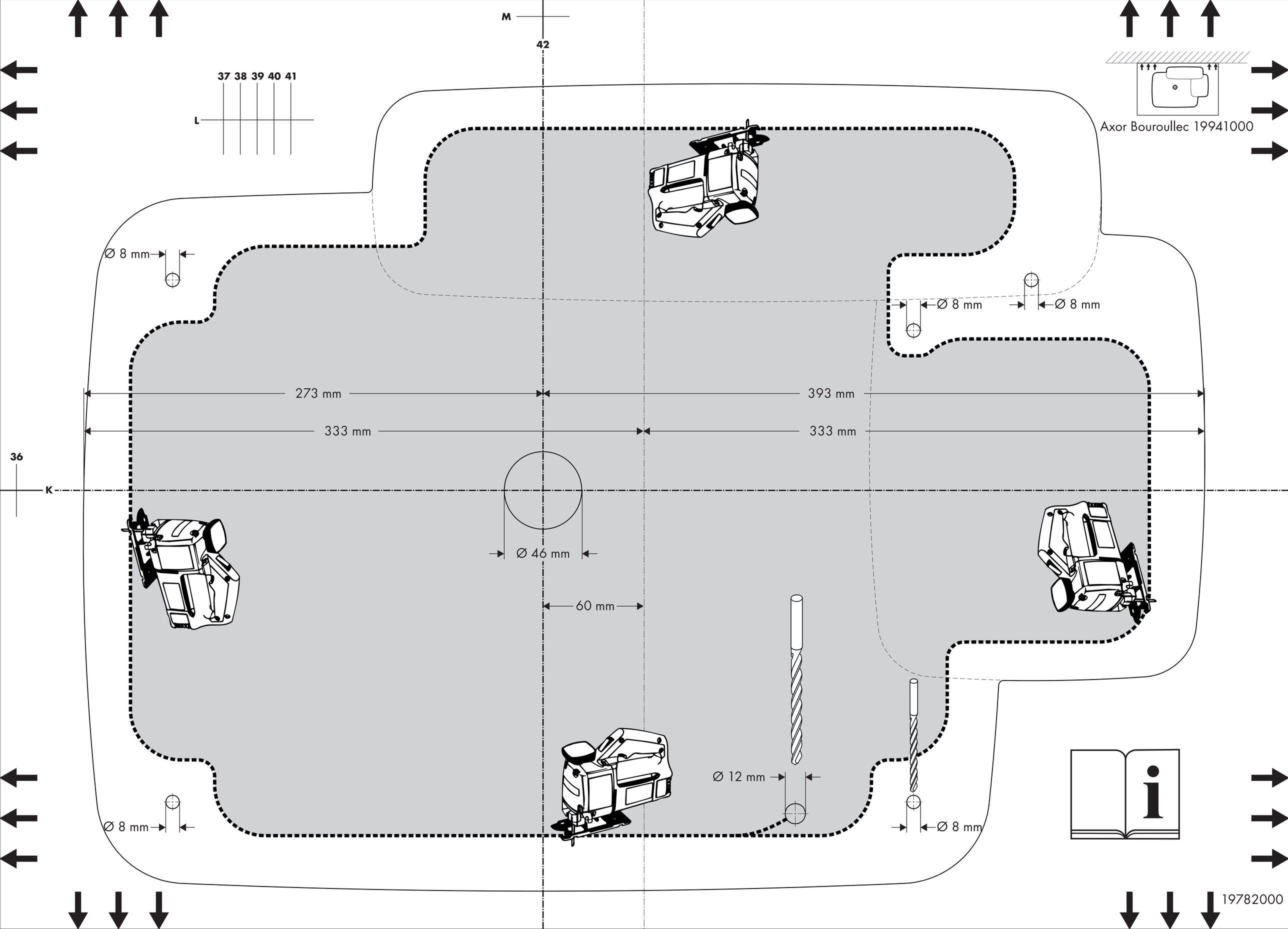
M
42
37 38 39 40 41
L
Axor Bouroullec 19941000
Ø 8 mm
Ø 8 mm
Ø 8 mm
273 mm
393 mm
333 mm
333 mm
36
K
Ø 46 mm
60 mm
Ø 12 mm
Ø 8 mm
Ø 8 mm
19782000